1. Denominación

SISTEMA COMPODUR® MULTICAPA

2. Definición

Revestimiento rugoso multicapa para pavimentos de hormigón obtenido mediante la puesta en obra de un sistema epoxídico, pigmentado, bicomponente y sin disolventes.

3. Campos de aplicación.

- Sector mecánico, talleres, ITV….
- Sector alimentación.

4. Características.

- Se aplica en espesores de 3 mm aproximadamente.
- Brillante
- Alta resistencia al desgaste.
- Elevada adherencia sobre la mayor parte de los materiales de construcción
- Muy buena resistencia química a bases, gasoil, aceites, soluciones jabonosas, agua destilada y alcoholes.
- Intervalo de temperatura de uso: -20 a 70 ºC.

5. Condiciones generales de puesta en obra

- La aplicación de estos productos deberá realizarse por personal cualificado y bajo el control de casas especializadas. Una mala aplicación o una falta de dotación puede acarrear un envejecimiento prematuro y diversas patologías en el sistema.
- Para el secado y la polimerización de las distintas capas hay que tener en cuenta la temperatura ambiente durante la aplicación y curado (la cual deberá estar comprendida preferiblemente entre 8 y 30 ºC) así como el grado de higrometría (nunca superior al 70 % porque podría originar manchas blanquecinas o “velos” en la superficie del revestimiento polimerizado).
- No deberá instalarse ante inminente riesgo de helada o excesivo calor.
- La limpieza de herramientas se hará inmediatamente después de su uso con disolvente (acetona, ...).
- Los productos de este sistema no contienen disolvente ni nonilfenol, siendo prácticamente inodoros durante la aplicación y no inflamables.

6. Preparación del soporte

- La superficie a tratar deberá ser resistente, lisa, porosa, limpia, seca, así como exenta de polvo, grasa y materias extrañas.
- La capa de lechada superficial deberá eliminarse con tratamiento mecánico adecuado que asegure una perfecta apertura de poro, seguido por un posterior barrido y aspirado.
- Las grietas y fisuras existentes se corregirán aplicando el tratamiento adecuado para cada caso (rellenos epoxídicos o similar).
- La temperatura del soporte durante la aplicación y curado no debe ser nunca inferior a 8 ºC y, en cualquier caso, superar en 3 ºC el punto de rocío. En el caso de soleras, la humedad del hormigón debe ser inferior al 4 % y debe asegurarse que existe una membrana impermeable bajo la misma para evitar la humedad ascendente o presión freática.
- Para más información consultar el pliego de condiciones de aplicación de revestimientos sobre hormigón.

7. Sistema

Componentes y presentación

- **COMPODUR PR**, resina epoxídica, incolora, bicomponente, 100% sólidos, en dosis de 10 + 5 Kg.
- **COMPODUR TL,** pintura epoxídica, bicomponente, en dosis de 15 + 3 kg
- Áridos silíceos incoloros, limpios, secos y calibrados, en sacos de 25 Kg.
- Filler micronizado en sacos de 25 Kg.

Estructura

- Imprimación del soporte con **COMPODUR PR.** El rendimiento dependerá de la porosidad del soporte, siendo aproximadamente de 0'4 kg/m^2.
- Inmediatamente después de la aplicación de la capa de **COMPODUR PR**, y mientras éste está todavía húmedo, se procederá a extender uniformemente un árido silíceo incoloro, limpio, seco y calibrado de granulometría 0´4-0´8 mm, con un rendimiento aproximado de 1,5 kg/m^2. Una vez endurecida la superficie, se procederá al lijado de irregularidades puntuales, así como al barrido y aspirado del árido excedente.
- Capa de fondo con **COMPODUR PR**, que se mezcla en obra con una parte sólida de cargas minerales formada por una mezcla al 50% de árido silíceo de granulometría 0´2-0´4 mm y filler. Deberá añadirse sobre la parte líquida ya mezclada, procediendo nuevamente a homogenizar el conjunto. Su rendimiento dependerá de la porosidad del soporte, siendo aproximadamente de 0,72 kg/m^2 de ligante y 0,36kg/m^2 de áridos.

	Componente A	Componente B	Mezcla A+B	Componente C áridos	Mezcla A+B+C
Dosis de mezcla (kg)	10kg	5kg	15kg	7,5kg	22.5kg

- Inmediatamente después de la aplicación del mortero de **COMPODUR PR**, y mientras esté todavía húmedo, se procederá a extender uniformemente una capa de árido silíceo de granulometría 0´4-0´8 mm, limpio, seco y calibrado, con un rendimiento aproximado de 3,5kg/m^2. Una vez endurecida la superficie, se procederá al lijado de irregularidades puntuales, así como el barrido y el aspirado del árido excedente.

- Capa de terminación con **COMPODUR TL,** que actúa sellando el sistema y mejorando la cohesión superficial del mismo con un rendimiento de 0'5 kg/m^2.

Almacenamiento y conservación

Los envases permanecerán resguardados de la intemperie, en lugares protegidos de las heladas y de fuertes exposiciones al sol. Las temperaturas inferiores a 5 ºC pueden afectar a la calidad del producto.

Conservación: un año en sus envases de origen, bien cerrados y no deteriorados.

8. Propiedades sistema acabado

Mecánicas:

- Espesor aproximado (mm)..... 3 mm
- Resistencias mecánicas:
  - Flexotracción (Mpa) ..... > 7
  - Compresión (Mpa) ..... > 25
- Resistencia a la abrasión.
  - Muelas CS-17, carga 1000 g 1000 ciclos.(Factor Taber g)..... < 0,12
  - Muelas H-18, carga 500 g 1000 ciclos. (Factor Taber g). ..... < 1,0
- Adherencia a hormigón (Mpa)..... > 2
- Puesta en servicio a 20 ºC:
  - Tráfico ligero ..... Tres dias
  - Curado total ..... Siete dias

Resbaladicidad:

En probetas realizadas en laboratorio, puede sufrir variaciones en función de la aplicación.

Clasificación de los suelos según su resbaladicidad (DB SU-1 del Código Técnico de la Edificación)	
Resistencia al deslizamiento R_d	Clase
$35 < R_d \leq 45$	2
Ensayo en condiciones secas Media : 64	3(*)

(*).- Este valor se ofrece a titulo informativo

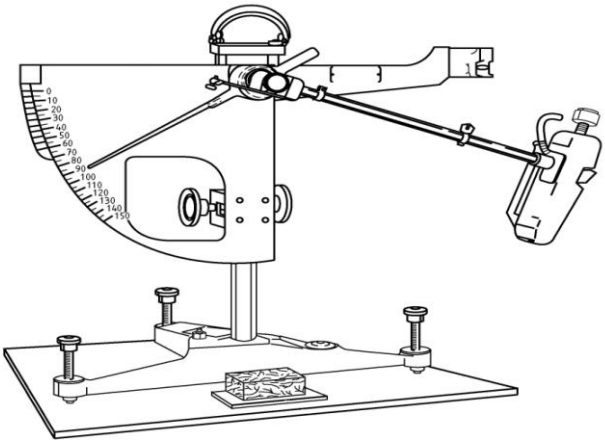

Resistencia química:

Solución 7 días a 25 ºC	HCl pH=3	HCl pH=0,6	NaOH pH=11	NaOH pH=13	NaCl Satur.	Acetona	Gasoil
	👍	👍	👍	👍	👍	👎 (1)	👍

(1).- Ligera pérdida de brillo.

Resistencia al fuego:

Clasificación de los suelos según

su resistencia al fuego

(DB SU-1 del Código Técnico de la Edificación)

Resistencia al fuego: Clase

C_{fl} – s2

Informe de Clasificación nº 1152T07-3
Hoja 1 de 5

AFITI LICOF Centro de Ensayos e Investigación del Fuego
Asociación para el Fomento de la Investigación y la Tecnología de la Seguridad contra Incendios

ENAC

INFORME DE CLASIFICACIÓN
Laboratorio de Reacción al Fuego

SOLICITANTE:
COMPOSAN CONSTRUCCIÓN, S.A.

CLASIFICACIÓN DE LA REACCIÓN AL FUEGO
SEGÚN NORMA UNE-EN 13501-1:2002

- Producto: **Pintura para revestimiento de suelos.**
  - Fabricante: Composan Construcción, S.A.
  - Referencia: "COMPODUR CUARZO COLOR"

MINISTERIO DE INDUSTRIA, TURISMO Y COMERCIO
LICOF. Laboratorio Oficial de Ensayos. R.D. 1614/1985 de 1 de agosto. O.M. de 21 de mayo de 1991.

SEDE SOCIAL Y LABORATORIOS
Dirección: Camino del Estrechillo, 8. E-28500 ARGANDA DEL REY (Madrid)
Teléfono: +34 91 871 35 24
Fax: +34 91 871 20 05
E-mail: licof@afiti.com
Web: www.afiti.com

SEDE CENTRAL Y LABORATORIOS
C/ Río Estenilla, s/n - Pol. Ind. Sta. Mª de Benquerencia (Centro Tecnológico de la Madera) E-45007 TOLEDO
+34 925 231 559
+34 925 240 679
afiti@afiti.com
www.afiti.com

(*).- En el expediente aparece el nombre del sistema en el momento que se realizó el ensayo, cambiado posteriormente a primeros de 2007 por la nueva denominación del sistema, asegurándose que la naturaleza y proporciones de las probetas ensayadas son la misma que la que se describe en esta ficha técnica, solo cambia el tamaño del árido de sílice del mortero que no debe influir en el resultado por su naturaleza inerte frente al fuego independientemente de la granulometría utilizada.

9. Seguridad e higiene

Como recomendaciones generales:

- En casos de derrames recoger con absorbentes y eliminar los residuos con gestores adecuados.
- Los envases vacíos deben gestionarse según la legislación vigente.
- Estos productos no deben ponerse en contacto con la piel, ojos, etc.. Utilizar equipos de protección adecuados.
- Limpieza regular con cepillos rotatorios, limpiadores de agua con aspiración, etc.. con detergentes y ceras apropiados.

Consultar las fichas de seguridad para el uso, manejo, almacenamiento y eliminación de residuos de los productos utilizados.

Esta información sustituye a las anteriores. Las especificaciones y datos técnicos que aparecen en este folleto son de carácter orientativo, correspondiendo a valores medios de laboratorio. Composán se reserva el derecho a modificarlos sin previo aviso y deniega cualquier responsabilidad por un uso indebido.

COMPOSAN INDUSTRIAL Y TECNOLOGÍA S.L.
Ctra. de Andalucía Km. 28,6 – Polígono Industrial Rompecubas
C/ Narciso Monturiol s/n (28340 Valdemoro, Madrid)
Teléfono: 91.895.09.68 – www .composanindustrial.com

AENOR Gestión Ambiental UNE-EN ISO 14001 GA-2014/0146
AENOR Empresa Registrada UNE-EN ISO 9001 ER-0140/2014